BC12A 充电器

BC12A 智能型充电器是专为柴油发动机起动运行蓄电池而设计的充电装置。充电器采用计算机进行测量、控制、保护、数码显示电压和充电电流参数。其主要特点：

1. 根据蓄电池充电特性进行充电，其设计的充电模式是“ 恒变流型 ”，即在蓄电池的端电压低于预设值前，充电为恒流充电；在蓄电池的端电压高于预设值后，充电电流随蓄电池的电压升高而逐渐减少。直至达到电池的阀值电压，充电变为涓流充电，此充电电流仅能抵消蓄电池的自放电，且长时间充电亦对电池无害，即充电器既可维持蓄电池的满充电状态又能确保电池的使用寿命 。充电过程如图。
2. 采用开关电源电路，令充电器具有较宽的工作电压，较传统充电器更高的工作效率和更细的体积。
3. 能自动识别 12V 和 24V 蓄电池组。
4. 六级充电电流档位选择：3A、4.5A、6A、8A、10A、12A。
5. 完善的保护功能：电池高低压、过流、过热和开路保护。
6. 具有掉电记忆功能。

充电器充电原理和功能简介：

充电器的连线接好，接通电源后开始充电。在蓄电池的端电压低于预设值前，充电为恒流充电；在蓄电池的端电压高于预设值后，充电电流随蓄电池的电压升高而逐渐减少。直至达到电池的阀值电压，充电变为涓流充电。

“ **AC POWER** ” 指充电器已有交流输入电源。

“ **ON CHARGE** ” 指充电器正对电池充电。

“ **CHARGE FAIL** ”指蓄电池在充电状态下，出现高压、过流等故障时，指示灯亮；充电器充电故障。

技术参数：

电池类型	12V	24V
低电池电压	<10.5V	<21V
高电池电压	>15.5V	>31V
涓流充电阀值	13.8 V	27.5V
温度控制	>50℃停止充电	
过流保护	>15%	
测量精度	±0.5%	
电流档位	3A、4.5A、6A、8A、10A、12A	
额定输入电压	220VAC(-15%~30%)	
频率	45 to 60 Hz	
功耗	Max 300VA	
工作温度	-20℃～70℃	
整机大小	145*80*72.5	

充电特性曲线：

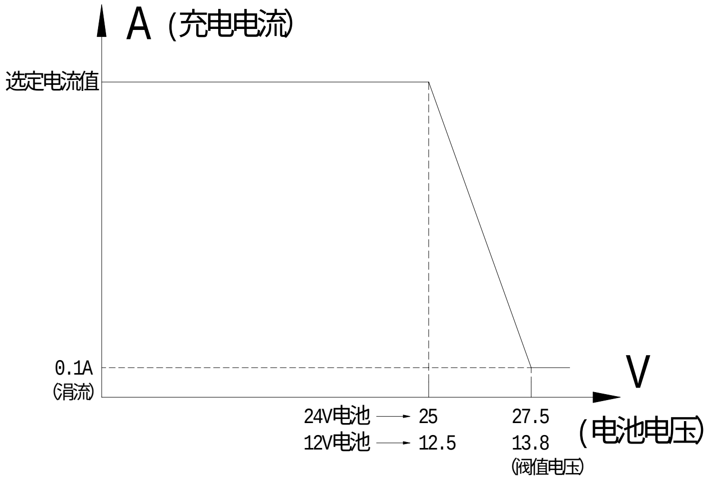

按键指示灯

功能描述	名称
电流,电压切换/确认档位值	▶
档位选择	▲
启动/停止充电	▼
电源指示灯	AC POWER 灯
故障指示灯；出现故障时，指示灯亮	CHARGE FAIL 灯
充电指示灯；处于充电状态时，指示灯亮	ON CHARGE 灯
电压指示灯；指示灯亮时，当前显示为电压值	V 指示灯
电流指示灯；指示灯亮时，当前显示为电流值	A 指示灯

参数设置及使用说明

待充电状态时按▲键进入电流档位设定，数字闪烁；每按▲键一次，充电电流值递增；当设置完成后按▶键确认退出。接入电池后按▼键可启动充电，充电指示灯亮；在充电状态下，按▼键可停止充电，充电指示灯灭；按▶键可在显示充电电压，充电电流间切换。

故障代码指示

在充电过程中出现开路故障“ E4 ”则停止充电，并发出报警声和显示错误代码；如出现其它故障只发出报警声和显示错误代码，不会停止充电；按▶键可清除报警声和错误代码； 故障代码如下：

“ E1 ” 为过流故障

“ E2 ” 为低压故障

“ E3 ” 为高压故障

“ E4 ” 为开路故障
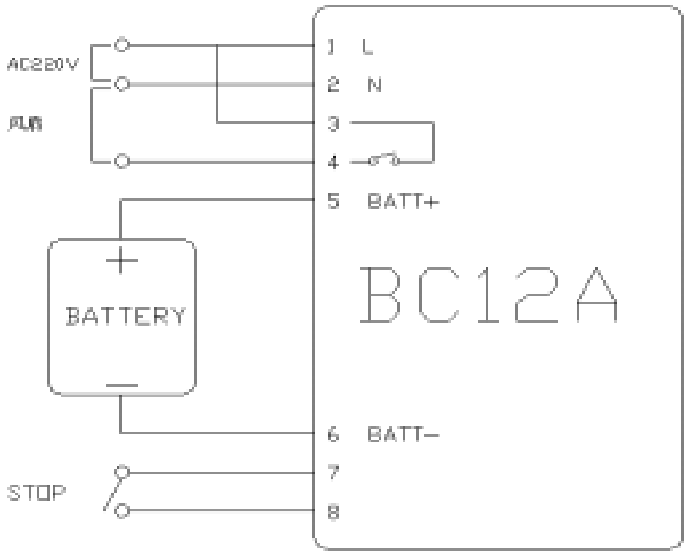
BC12A 接线图